MICROSTART/C

(Brevettati)
(Patented)

REGOLATORE DI LIVELLO PER ACQUE PULITE

Regolatore di livello a galleggiante insensibile all'umidità ed alla condensa (brevettato).

Stagno fino a 100 m di profondità con contatti elettrici a microinterruttore / commutatore.

IMPIEGO

Controllo di livello per riempimento o svuotamento di serbatoi e cisterne.

CARATTERISTICHE TECNICHE

- Corpo esterno in polietilene pressosoffiato in un unico pezzo.
- Camera interna in unico pezzo pressosoffiato per la sede del microinterruttore e della sfera.
- Commutatore a microscatto.
- Sfera in metallo inossidabile.
- Iniezione di poliuretano espanso a cellule chiuse non igroscopiche, che elimina ogni residuo di aria all'interno del corpo del regolatore e sigilla ermeticamente il regolatore stesso.
- Pressione max. di lavoro 10 bar.

FLOAT SWITCH FOR CLEAN WATER

Float switch *insensitive to humidity and condensation* ***(patented)****.*

Water resistant *to 100 m depth with microswitch electric contacts / change over.*

USE

Level control for filling and emptying tanks or cisterns.

TECHNICAL CHARACTERISTICS

- *Single outer casing piece in blowmoulded Polyethylene.*
- *Inner chamber built as a single blowmoulded piece for the switch and ball seat.*
- *Change over microswitch.*
- *Stainless steel ball.*
- *Non-hygroscopic closed cells injection of expanded polyurethane in the regulator to eliminate air and to hermetically seal the unit.*
- *Max. working pressure 10 bar.*

TEMPERATURA MAX DI LAVORO 55°C
CAVI DISPONIBILI: PVC - NEOPRENE

MAX WORKING TEMPERATURE 55°C
AVAILABLE CABLES: PVC - NEOPRENE

Dati di omologazione / Homologation data

	(10A)	(2HP)
tensione d'esercizio rated voltage	250V. c.a.	250V. c.a.
carico resistivo resistive load	10A	10A
carico induttivo inductive load	4A	8A
pressione max di lavoro max working pressure	10 BAR	10 BAR

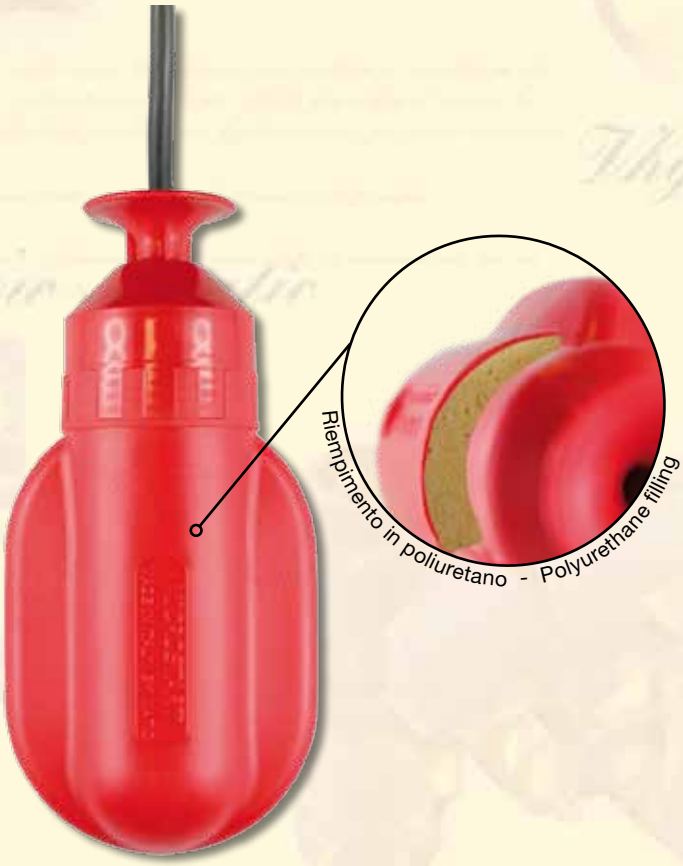

CE TÜV

INFORMAZIONI:
• Regolatore di livello per liquidi. • Dispositivo di comando su cavo flessibile.
• Adatto ad ambienti di polluzione normale. • Cavo di alimentazione non sostituibile, in caso di danneggiamento tutto l'apparecchio deve essere scartato.
TIPO D'AZIONE 1B

INFORMATION:
• Level regulator for liquids. • Device of command on flexible cable.
• Right for environment at normal pollution. • Power supply cable not replaceable, in case of damage the entire device must be rejected.
TYPE OF ACTION 1B

INSTALLAZIONE/INSTALLATION

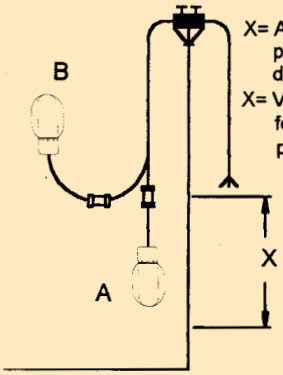

X= Altezza variabile del contrappeso per la regolazione del punto superiore di funzionamento

X= Variable height of counterweight for adjustment of upper operating point

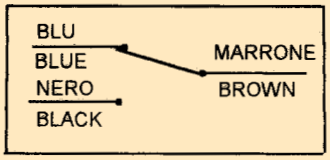

A) Terminali Blu e Marrone - con questi contatti il galleggiante chiude basso apre alto

Wires Blu - Brown - with these contacts the regulator closes when down and opens when up

B) Terminali Nero e Marrone - con questi contatti il galleggiante chiude alto apre basso

Wires Black - Brown - with these contacts the regulator closes when up and opens when down

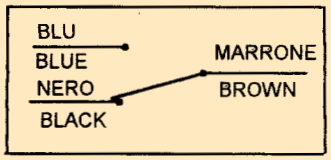

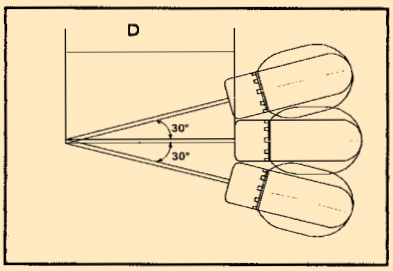

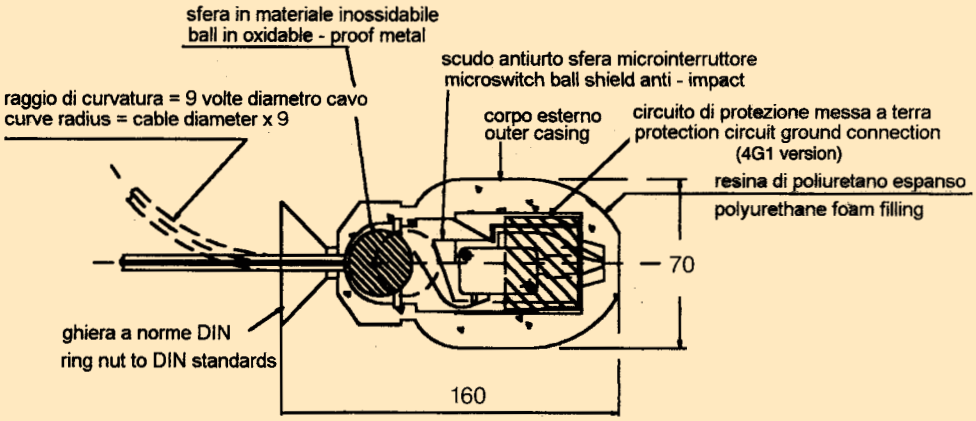

ACCESSORI A RICHIESTA
ACCESSORIES ON REQUEST

CONTRAPPESO STANDARD
STANDARD COUNTERWEIGHT

CENTRALINA DI COMANDO CON INGRESSO PER I 2 REGOLATORI DI LIVELLO E SINGOLA USCITA IN COMMUTAZIONE, FINO A 2HP 220V *c.a.* 50 HZ.

PANEL WITH INPUT FOR 2 LEVEL REGULATORS AND SINGLE CHANGE OVER OUTPUT, UP TO 2HP 220V a.c. 50 HZ.