MATIC / V / MC

(Brevettato)
(Patented)

REGOLATORE DI LIVELLO PER ACQUA FINO A 130°C

IMPIEGO

Regolatore di livello a galleggiante insensibile all'umidità ed alla condensa realizzato per controllare direttamente il livello di liquidi o acqua - vapore a **temperature max 130°C e pressione max di 4 bar.**

Data l'alta temperatura a cui può essere impiegato, il corpo esterno è realizzato in **acciaio inox AISI 304** ed il cavo elettrico è del tipo con guaina esterna resistente alle alte temperature.

Per determinare un salto di livello del liquido controllato oltre 1,5 - 2 cm occorrono due regolatori montati in corrispondenza del punto max. e min. livello, oppure determinare un intervento temporizzato del regolatore.

CARATTERISTICHE TECNICHE

- Cavo elettrico sezione 2 x 1 mm^2 + T, con guaina in silicone resistente fino a 130°C.
- Corpo esterno in acciaio AISI 304.
- Interruttore meccanico max. 0,25A 60V c.a.
- Iniezione di poliuretano espanso a cellule chiuse non igroscopiche, che elimina ogni residuo di aria all'interno del corpo del regolatore e sigilla ermeticamente il regolatore stesso.
- Pressione max d'esercizio 4 bar.

FLOAT SWITCH FOR WATER UP TO 130°C

USE

Float switch insensitive to humidity and condesation realised to control directly the liquid or water - vapour level up to a max. ***temperature of 130°C and max. pressure of 4 bar.***

Because of the temperature at which the regulator is used, the outer casing is made in ***304 AISI stainless steel*** *and the electric cable is equipped with outer sheath resistant to high temperatures.*

To determine a level drop, of the controlled liquid, of more than 1,5 - 2 cm, it is necessary to fit 2 regulators, one at the highest and one at the lowest level point, or to arrange a regulator timed intervention.

TECHNICAL CHARACTERISTICS

- *Electric cable 2 x 1 mm^2 + G , with silicone sheaths heat resistant up to 130°C.*
- *304 AISI stainless steel outer casing.*
- *Mechanical switch max. 0,25A 60V a.c.*
- *Non-hygroscopic closed cells injection of expanded polyurethane in the regulator to eliminate the air and to seal hermetically the unit.*
- *Max. working pressure 4 bar.*

ACCESSORI A RICHIESTA
ACCESSORIES ON REQUEST

PASSACAVO 1"
CABLE GLAND

CONTRAPPESO
COUNTERWEIGHT

CENTRALINA DI COMANDO CON INGRESSO PER 1 o 2 REGOLATORI DI LIVELLO E SINGOLA USCITA IN COMMUTAZIONE, FINO A 2HP 250V *c.a.* 50 HZ.

PANEL WITH INPUT FOR 1 or 2 LEVEL REGULATORS AND SINGLE CHANGE OVER OUTPUT, UP TO 2HP 250V a.c. 50 HZ.

INFORMAZIONI:
• Regolatore di livello per liquidi. • Dispositivo di comando su cavo flessibile.
• Adatto ad ambienti di polluzione normale. • Cavo di alimentazione non sostituibile, in caso di danneggiamento tutto l'apparecchio deve essere scartato.
TIPO D'AZIONE 1B

INFORMATION:
• Level regulator for liquids. • Device of command on flexible cable.
• Right for environment at normal pollution. • Power supply cable not replaceable, in case of damage the entire device must be rejected.
TYPE OF ACTION 1B

IMPIANTO DI PRODUZIONE VAPORE CON SERBATOIO DI RITORNO DELLA CONDENSA

VAPOUR PRODUCTION PLANT WITH TANK OF RETURN CONDENSE

1-Comando alimentazione acqua
2-Comando alimentazione di riserva
3-Comando blocco caldaia

1-Command of water supply
2-Command of reserve water supply
3-Boiler stall

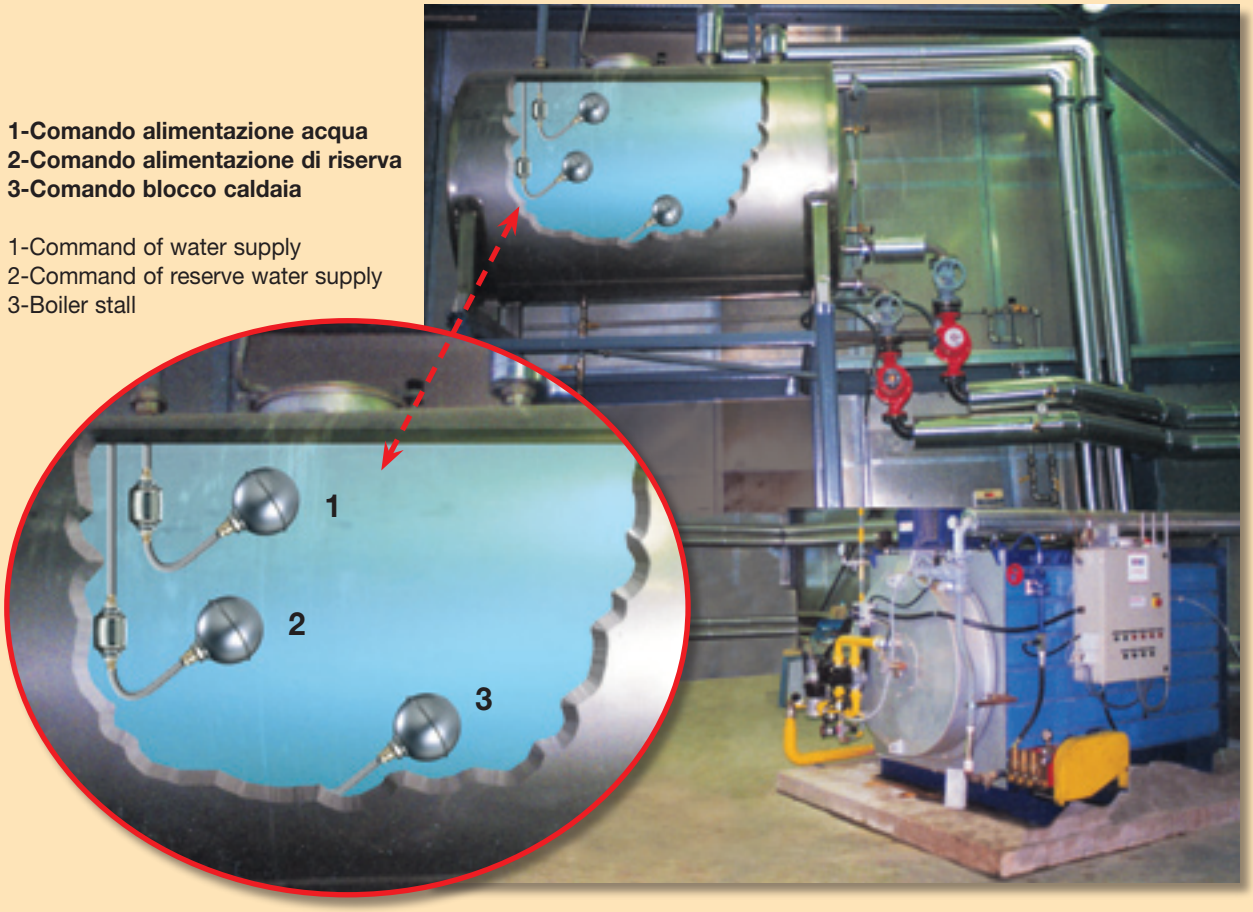
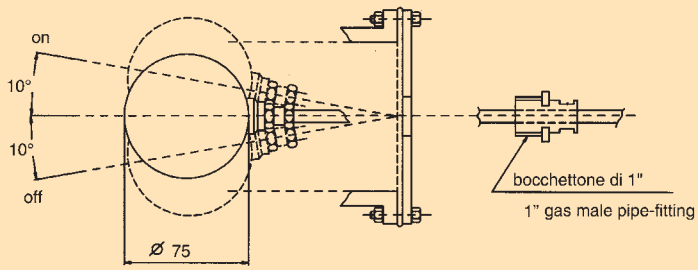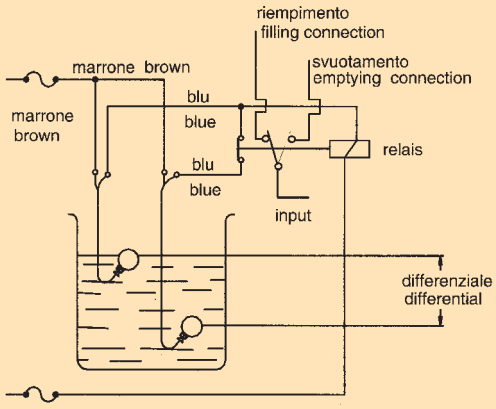
MONTAGGIO PER RECIPIENTI IN PRESSIONE
ASSEMBLY FOR PRESSURIZED CONTAINERS